C0100

Сифон Ани 1 1/2”*40

Габаритные размеры
270x94x73.
Величина
гидрозатвора 60 мм.
Материал горловины - сталь.

C0105

Сифон Ани 1 1/2”*40
с гибкой трубой 40x40

Габаритные размеры
270x94x73.
Величина
гидрозатвора 60 мм.
Материал горловины - сталь.

C0110

Сифон Ани 1 1/2”*40
с гибкой трубой 40x50

Габаритные размеры
270x94x73.
Величина
гидрозатвора 60 мм.
Материал горловины -
сталь.

C0115

Сифон Ани 1 1/2”*40
с гибкой трубой 40x40/50

Габаритные размеры
270x94x73.
Величина
гидрозатвора 60 мм.
Материал горловины - сталь.

C0120

Сифон Ани 1 1/2”*40
без выпуска

Габаритные размеры
270x94x73.
Величина
гидрозатвора 60 мм.
Материал горловины - сталь.

C0300

Сифон Ани 1 1/2”*40
с отводом стиральной
машины

Габаритные размеры
295x155x73.
Величина
гидрозатвора 60 мм.
Материал горловины - сталь.

C0310

Сифон Ани 1 1/2”*40
с отводом стиральной
машины
с гибкой трубой 40x50

Габаритные размеры
295x155x73.
Величина
гидрозатвора 60 мм.
Материал горловины -
сталь.

C0315

Сифон Ани 1 1/2”*40
с отводом стиральной
машины
с гибкой трубой 40x40/50

Габаритные размеры
295x155x73.
Величина
гидрозатвора 60 мм.
Материал горловины - сталь.

C0500

Сифон Ани 1 1/2”*40

Габаритные размеры
250x94x73.
Величина
гидрозатвора 60 мм.
Материал горловины - сталь.

C0505

Сифон Ани 1 1/2”*40
с гибкой трубой 40x40

Габаритные размеры
250x94x73.
Величина
гидрозатвора 60 мм.
Материал горловины - сталь.

C0510

Сифон Ани 1 1/2”*40
с гибкой трубой 40x50

Габаритные размеры
250x94x73.
Величина
гидрозатвора 60 мм.
Материал горловины - сталь.

C0515

Сифон Ани 1 1/2”*40
с гибкой трубой 40x40/50

Габаритные размеры
250x94x73.
Величина
гидрозатвора 60 мм.
Материал горловины - сталь.

C1000

Сифон Ани 1 1/4”*40

Габаритные размеры
310x94x73.
Величина
гидрозатвора 60 мм.
Материал горловины - сталь.

C1005

Сифон Ани 1 1/4”*40
с гибкой трубой 40x40

Габаритные размеры
310x94x73.
Величина
гидрозатвора 60 мм.
Материал горловины - сталь.

C1010

Сифон Ани 1 1/4”*40
с гибкой трубой 40x50

Габаритные размеры
310x94x73.
Величина
гидрозатвора 60 мм.
Материал горловины - сталь.

C1015

Сифон Ани 1 1/4”*40
с гибкой трубой
40x40/50

Габаритные размеры
310x94x73.
Величина
гидрозатвора 60 мм.
Материал горловины - сталь.

C1315

Сифон Ани 1 1/2”*40
с отводом стиральной машины,
с гибкой трубой
40x40/50

Габаритные размеры
300x155x73.
Величина
гидрозатвора 60 мм.
Материал горловины - сталь.

C2000

Сифон Ани 1 1/2”*40

Габаритные размеры
230x94x73.
Величина
гидрозатвора 60 мм.
Материал горловины - сталь.

C2005

Сифон Ани 1 1/2”*40
с гибкой трубой 40x40

Габаритные размеры
230x94x73.
Величина
гидрозатвора 60 мм.
Материал горловины - сталь.

C2010

Сифон Ани 1 1/2”*40
с гибкой трубой 40x50

Габаритные размеры
230x94x73.
Величина
гидрозатвора 60 мм.
Материал горловины - сталь.

C2015

Сифон Ани 1 1/2”*40
с гибкой трубой
40x40/50

Габаритные размеры
230x94x73.
Величина
гидрозатвора 60 мм.
Материал горловины - сталь.

C5000

Сифон Варяг

Габаритные размеры
255x94x73.
Величина
гидрозатвора 60 мм.
Материал горловины
полипропилен.

C5005

Сифон Варяг
с гибкой трубой 40x40

Габаритные размеры
255x94x73.
Величина
гидрозатвора 60 мм.
Материал горловины -
полипропилен.

C5010

Сифон Варяг
с гибкой трубой 40x50

Габаритные размеры
255x94x73.
Величина
гидрозатвора 60 мм.
Материал горловины -
полипропилен.

C5015

Сифон Варяг
с гибкой трубой
40x40/50

Габаритные размеры
255x94x73.
Величина
гидрозатвора 60 мм.
Материал горловины -
полипропилен.

C5500

Сифон Варяг
универсальный

Габаритные размеры
250x140x74.
Величина
гидрозатвора 60 мм.
Материал горловины -
полипропилен.

B1010

Сифон Ани 1 1/4”*32
с гибкой трубой 32x40

Габаритные размеры
270x94x73.
Величина
гидрозатвора 60 мм.
Материал горловины - сталь.

C6150

Сифон Варяг для ванны

Габаритные размеры
без перелива
250x140x74.
Материал горловины
и перелива - полипропилен.

C6155

Сифон Варяг для ванны
с гибкой трубой
40x50

Габаритные размеры
без перелива
250x140x74.
Материал горловины
и перелива - полипропилен.

C6250

Сифон Варяг для ванны
регулируемый

Габаритные размеры
без перелива
230x130x74.
Материал горловины
и перелива - полипропилен.

C6255

Сифон Варяг для ванны
регулируемый
с гибкой трубой
40x50

Габаритные размеры
без перелива
230x130x74.
Материал горловины
и перелива - полипропилен.

E050

Сифон АНИ
для ванны с выпуском
и переливом плоский
1 1/2”

Габаритные размеры
74x260x128 без перелива

E055

Сифон АНИ 1 ? ”для
ванны с выпуском
и переливом плоский,
с гибкой трубой 40x50

Габаритные размеры
74x260x128 без перелива

E100

Сифон Ани для ванны
плпстик 1 1/2”

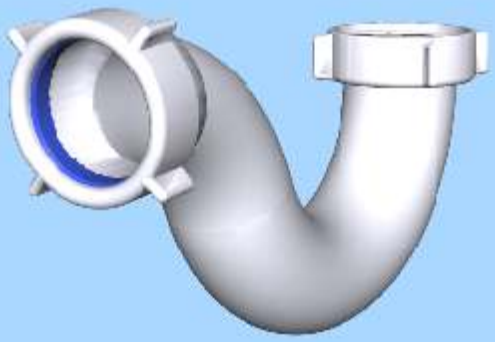

Габаритные размеры
216x146x74.

E110

Сифон Ани 1 1/2”*40
для душевого поддона

Габаритные размеры
216x146x74.

E115

Сифон АНИ
для душевого поддона
1 1/2”*40
с гибкой трубой 40х50

Габаритные размеры
216х146х74
Материал горловины - сталь

E150

Сифон АНИ для
ванны с выпуском
и переливом 1 1/2”

Габаритные размеры
250х140х74
Материал горловины - сталь

E151

Сифон АНИ для ванны
с выпуском и переливом 1 ? ”
с переходной трубой 45 40х50

Габаритные размеры
250х140х74.

E155

Сифон Ани для ванны
с выпуском и переливом 1 ? ”
с гибкой трубой 40х50

Габаритные размеры
250х140х74.

E200

Сифон АНИ для ванны
регулируемый
1 1/2”*40

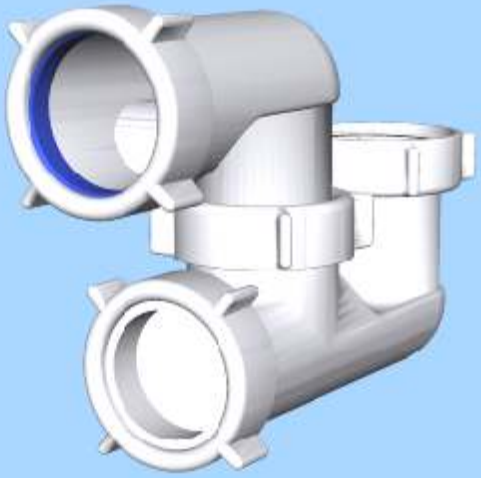

Габаритные размеры
202x100x74

E210

Сифон АНИ для душевого поддона
регулируемый 1 1/2”*40

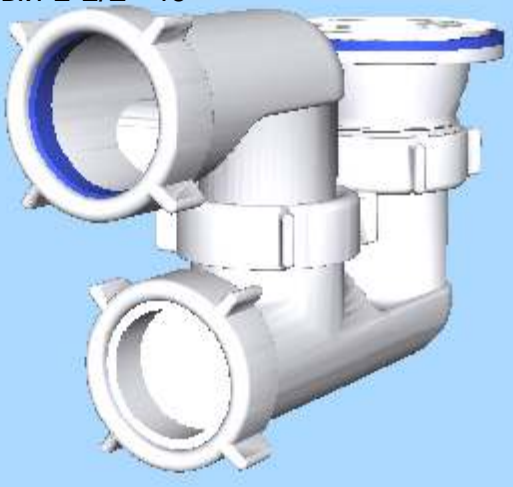

Габаритные размеры
202x100x74

E215

Сифон АНИ для душевого поддона
регулируемый 1 ? ”
с гибкой трубой 40x50

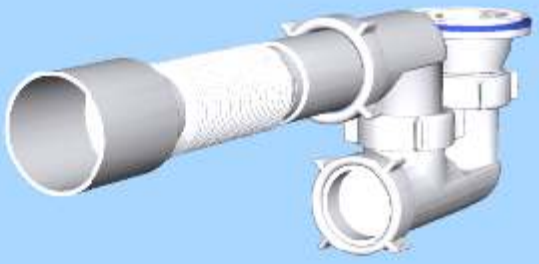

Габаритные размеры
250x140x74.

E250

Сифон Ани 1 1/2”*40
для душевого поддона

Габаритные размеры
216x146x74.

E255

Сифон АНИ для ванны
регулируемый
с выпуском и переливом
1 ? ”с гибкой трубой 40х50

Габаритные размеры
234х115х74
Материал горловины и перелива - сталь

E301

Перелив полуавтомат 520 мм

Габаритные размеры
269х153х74
Материал горловины и перелива - сталь

E311

Перелив полуавтомат
с сифоном прямоточный
520 мм

Габаритные размеры
269х153х74
Материал горловины и перелива - сталь

E321

Перелив полуавтомат
с сифоном регулируемый
520 мм

Габаритные размеры
269х153х74
Материал горловины и перелива - сталь

L0515

Набор для двойного универсального
разноуровневого
сифона 240 мм
с выпуском 3 1/2”

Габаритные размеры
488x435x392

D0105

Сифон Ани 1 1/2”x40
прямоточный
с гибкой трубой 40x40

Габаритные размеры
288x175x74.
Величина
гидрозатвора 60 мм.
Материал горловины - сталь.

D0110

Сифон Ани 1 1/2”x40
прямоточный
с гибкой трубой 40x50

Габаритные размеры
288x175x74.
Величина
гидрозатвора 60 мм.
Материал горловины - сталь.

D0115

Сифон Ани 1 1/2”x40
прямоточный
с гибкой трубой 40x50

Габаритные размеры
288x175x74.
Величина
гидрозатвора 60 мм.
Материал горловины - сталь.

D0120

Сифон Ани 1 1/2”*40
прямоточный
без выпуска

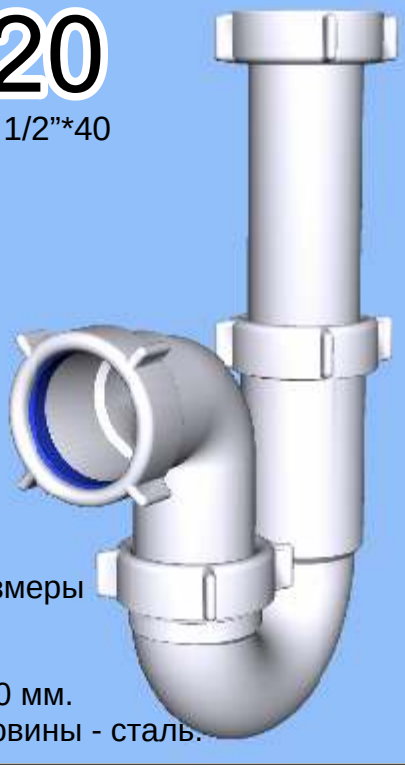

Габаритные размеры
257x164x66.
Величина
гидрозатвора 60 мм.
Материал горловины - сталь.

D0140

Сифон Ани 1 1/2”x40
прямоточный
с переливом мойки

Габаритные размеры
257x164x66.
Величина
гидрозатвора 60 мм.
Материал горловины - сталь.

D0145

Сифон Ани 3 1/2”x40
прямоточный
с переливом мойки

Габаритные размеры
257x164x66.
Величина
гидрозатвора 60 мм.
Материал горловины - сталь.

D0500

Сифон Ани 1 1/2”x40
прямоточный

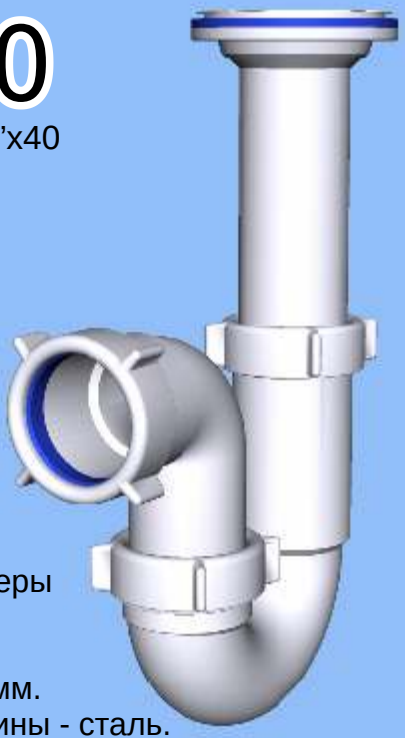

Габаритные размеры
258x175x74.
Величина
гидрозатвора 60 мм.
Материал горловины - сталь.

D0505

Сифон Ани 1 1/2”x40
прямоточный
с гибкой трубой 40x40

Габаритные размеры
258x175x74.
Величина
гидрозатвора 60 мм.
Материал горловины - сталь.

D0510

Сифон Ани 1 1/2”x40
прямоточный
с гибкой трубой 40x50

Габаритные размеры
258x175x74.
Величина
гидрозатвора 60 мм.
Материал горловины - сталь.

D0515

Сифон Ани 1 1/2”x40
прямоточный с гибкой
трубой 40x40/50

Габаритные размеры
258x175x74.
Величина
гидрозатвора 60 мм.
Материал горловины - сталь.

D1000

Сифон Ани
1 1/2”x40
с отводом
стиральной
машины

Габаритные
размеры
310x253x74.
Величина
гидрозатвора 60 мм.
Материал горловины - сталь.

D1005

Сифон Ани 1 1/2”x40
прямоточный
с отводом стиральной
машины,
с гибкой трубой
40x40

Габаритные размеры
310x253x74.
Величина
гидрозатвора 60 мм.
Материал горловины - сталь.

D1010

Сифон Ани 1 1/2”x40
прямоточный с отводом
стиральной машины,
с гибкой трубой 40x50

Габаритные размеры
310x253x74.
Величина
гидрозатвора 60 мм.
Материал горловины - сталь.

D1015

Сифон Ани 1 1/2”x40
прямоточный с отводом
стиральной машины,
с гибкой
трубой 40x40/50

Габаритные размеры
310x253x74.
Величина
гидрозатвора 60 мм.
Материал горловины - сталь.

D2005

Сифон Ани
1 1/2”x40
прямоточный
с отводом
стиральной машины,
с гибкой трубой
40x40

Габаритные
размеры
260x253x74.
Величина
гидрозатвора 60 мм.
Материал горловины - сталь.

D2010

Сифон Ани 1 1/2”x40
прямоточный
с отводом стиральной
машины,
с гибкой трубой
40x50

Габаритные размеры
260x253x74.
Величина
гидрозатвора 60 мм.
Материал горловины - сталь.

A0100

Сифон Ани Грот
1 1/2”*40

Габаритные размеры
270x110x86.
Величина гидрозатвора 60 мм.
Материал горловины - сталь.

A0105

Сифон Ани Грот
1 1/2”*40
с гибкой трубой 40x40

Габаритные размеры
270x110x86.
Величина гидрозатвора 60 мм.
Материал горловины - сталь.

A0110

Сифон Ани Грот
1 1/2”*40
с гибкой трубой 40x50

Габаритные размеры
270x110x86.
Величина гидрозатвора 60 мм.
Материал горловины - сталь.

A0115

Сифон Ани Грот
1 1/2”*40
с гибкой трубой
40x40/50

Габаритные размеры
270x110x86.
Величина гидрозатвора 60 мм.
Материал горловины - сталь.

A0120

Сифон Ани Грот
1 1/2”*40
без выпуска

Габаритные размеры
240x110x86.
Величина
гидрозатвора 60 мм.

A0140

Сифон Ани Грот
1 1/2”*40
с переливом мойки

Габаритные размеры
240x110x86.
Величина
гидрозатвора 60 мм.

A0145

Сифон Ани Грот
3 1/2”*40
с переливом мойки

Габаритные размеры
240x110x86.
Величина
гидрозатвора 60 мм.

A0150

Сифон Ани Грот
3 1/2”*40

Габаритные размеры
240x110x86.
Величина
гидрозатвора 60 мм.

A0500

Сифон Ани Грот
1 1/2”*40

Габаритные размеры
240x110x86.
Величина
гидрозатвора 60 мм.
Материал горловины - сталь.

A0505

Сифон Ани Грот
1 1/2”*40
с гибкой трубой 40x40

Габаритные размеры
240x110x86.
Величина гидрозатвора 60 мм.
Материал горловины - сталь.

A0510

Сифон Ани Грот
1 1/2”*40
с гибкой трубой 40x50

Габаритные размеры
240x110x86.
Величина гидрозатвора 60 мм.
Материал горловины - сталь.

A0515

Сифон Ани Грот
1 1/2”*40
гибкой трубой 40x40/50

Габаритные размеры
240x110x86.
Величина
гидрозатвора 60 мм.
Материал горловины -
сталь.

A1000

Сифон Ани Грот
1 1/2”*40
с отводом для
стиральной машины

Габаритные
размеры
310x183x74.
Величина
гидрозатвора 60 мм.
Материал горловины -
сталь.

A1110

Сифон Ани Грот
1 1/2”*40
с 2 отводами для стиральной
и посудомоечной
машины с гибкой
трубой 40x50

Габаритные размеры
310x183x74.
Величина гидрозатвора 60 мм.
Материал горловины - сталь.

A1100

Сифон Ани Грот
1 1/2”*40
с 2 отводами для
стиральной
и посудомоечной
машины

Габаритные
размеры
310x183x74.
Величина
гидрозатвора 60 мм.
Материал горловины -
сталь.

L0105

Набор для двойного
сифона с переливом

Габаритные размеры
100x600x66.

A2000

Сифон Ани Грот
1 1/2”*40
с отводом для
стиральной машины

Габаритные размеры
245x183x86.
Величина
гидрозатвора 60 мм.
Материал горловины - сталь.

A2005

Сифон Ани Грот
1 1/2”*40
с отводом для
стиральной машины
с гибкой трубой
40x40

Габаритные размеры
245x183x86.
Величина
гидрозатвора 60 мм.
Материал горловины - сталь.

A2010

Сифон Ани Грот 1 1/2”*40
с отводом для стиральной
машины с гибкой
трубой 40x50

Габаритные размеры
245x183x86.
Величина
гидрозатвора 60 мм.
Материал горловины - сталь.

A2015

Сифон Ани Грот
1 1/2”*40
с отводом для
стиральной машины
гибкой трубой
40x40/50

Габаритные размеры
245x183x86.
Величина
гидрозатвора 60 мм.
Материал горловины - сталь.

A3000

Сифон Ани Грот
1 1/2”*40 двойной

Габаритные размеры
360х600х86.
Величина
гидрозатвора 60 мм.
Материал горловины - сталь.

A3500

Сифон Ани Грот1 1/2”*40
двойной с отводом для
стиральной
машины

Габаритные размеры
360х600х86.
Величина
гидрозатвора 60 мм.
Материал горловины - сталь.

A4000

Сифон Ани Грот 1 1/2”*40 двойной
с отводом для стиральной машины
разноуровневый

Габаритные размеры
360х600х86.
Величина
гидрозатвора 60 мм.
Материал горловины - сталь.

A7200

Сифон Ани Грот 1 1/2”*40 двойной
одноуровневый с переливом и отводом для
стиральной
машины

Габаритные
размеры
520х400х92,
без перелива
Величина
гидрозатвора 60 мм.
Материал горловины - сталь.